ŘEZ A-A

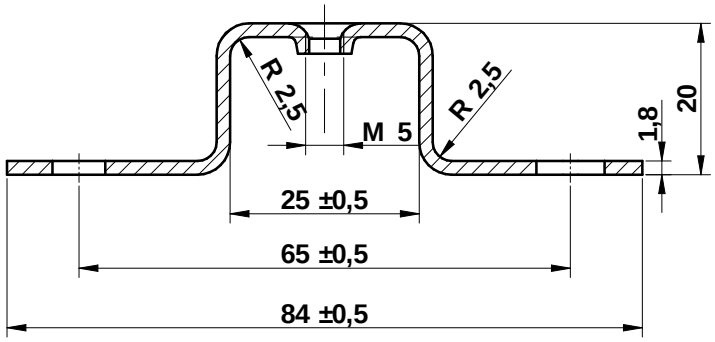

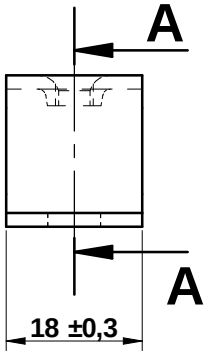

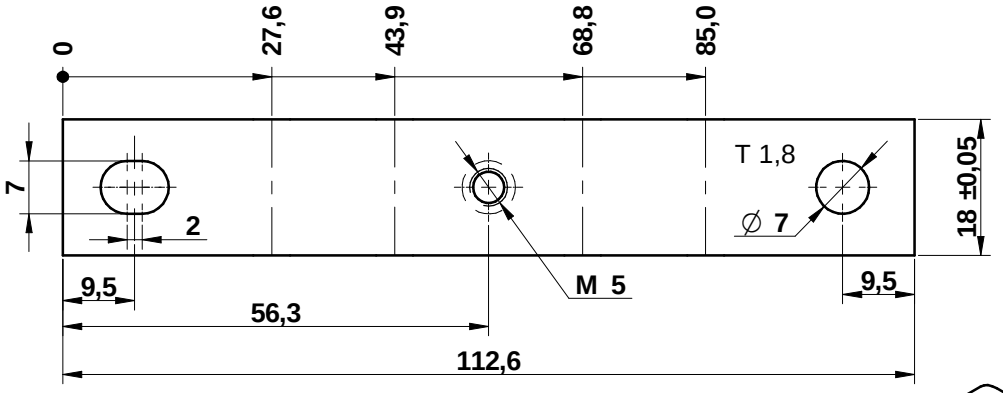

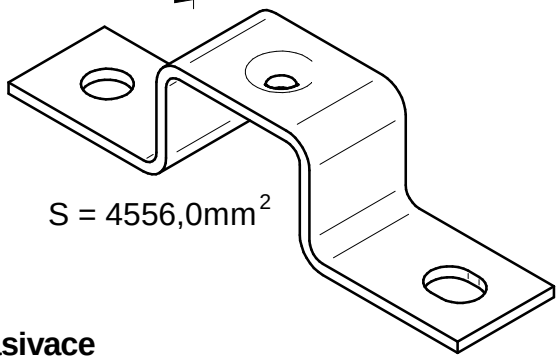

S = 4556,0mm^2

POVRCHOVÁ ÚPRAVA: ČSN EN ISO 4042 - **A2K + pasivace**

			11 343.22		0,028		
Počet kusů	Název - Rozměr	Polotovar	Mater. konečný	Mater. výchozí	Čistá hmot. [kg]	Výkres sestavy	Poz.

Pozn.:			PŘESNOST ROZMĚRU		Změna	Datum	Podpis	index změny
Měřítko 1:1 (1:X)	Kreslil Kabát P.		ROZMĚR	TOLER. POLE				
	Přezkoušel Vosmek O.		XX XXX	ISO 2768-mK				
Datum 15.8.2014	Výr.projedn.		XX XXX,0	±0,1				
	Schválil Král P.		XX XXX,00	±0,01				

Promítání	Typ výrobku Zvláštní příslušenství	Evid.č.výr. E 841110 E 741110	Starý výkres
Eletro výrobní družstvo v Bečově nad Teplou	Název **PŘIPEVŇOVACÍ TŘMEN PLOCHÝ TS/20**	Číslo výkresu **OBCHODNÍ ZBOŽÍ**	
		Počet listů **1**	List **1**